AIRBANK
INDUSTRIA SICUREZZA AMBIENTE

SCHEDA TECNICA

Data emissione lug-19
Rev. 00

PRODOTTO	**POMPA IN TEFLON PER CHIMICI ESTREMAMENTE AGGRESSIVI**
CODICE	412 000 980

Pompa a leva leggera e facile da usare realizzata in materiali di altissima qualità, progettati per fornire un'eccellente resistenza chimica.

CARATTERISTICHE DEL PRODOTTO

PORTATA	0.5 litri per colpo 30 litri al minuto (circa)
PESO	1,5 Kg
MATERIALI	Teflon Accio Inox 316
COMPATIBILITÀ MATERIALI	Fluidi estremamente aggressivi, solventi, acidi e alcali altamente concentrati anche in soluzione al 100%

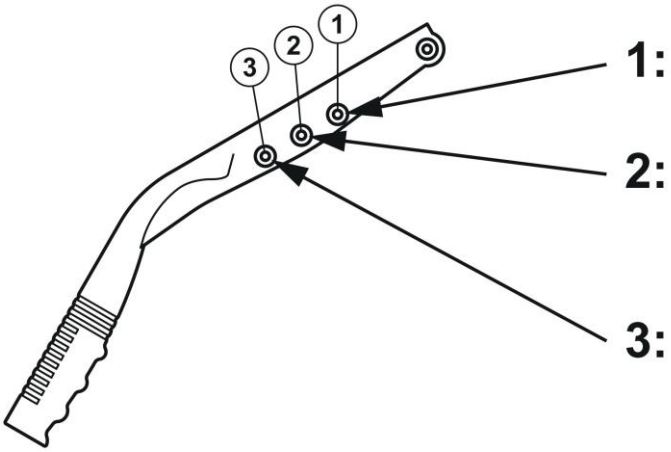

Settaggio per lubrificanti con viscosità < ISO VG100

Settaggio per acqua, alcool, lubrificanti a bassa viscosità

Settaggio per liquidi volatili come gasolio, diesel, cherosene, ecc..

AIRBANK srl
Via Luigi Bay - 29121 PIACENZA • Tel. +39 0523 763134 • fax +39 0523 76314
info@airbank.it • www.airbank.it • P.Iva / C.F. 01536470337

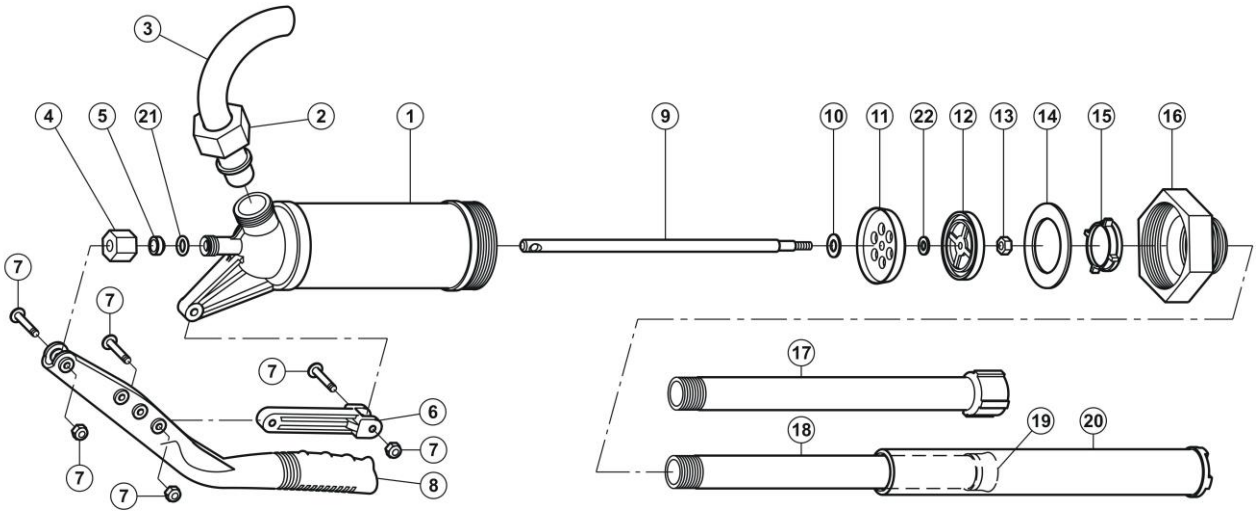

PARTE N.	DESCRIZIONE	QUANTITÀ	PARTE N.	DESCRIZIONE	QUANTITÀ
1	Corpo pompa	1	12	Piastra dell'asta	1
2	Dado di aggancio	1	13	Bullone valvola	1
3	Bocca di scarico	1	14	Guarnizione base valvola	1
4	Dado asta pistone	1	15	Piastra base	1
5	Guarnizione asta pistone	1	16	Base	1
6	Leva impugnatura	1	17	Tubo pescante	1
7	Dado e vite	3 + 3	18	Tubo telescopico superiore	1
8	Impugnatura	1	19	Guarnizione tubo telescopico	1
9	Asta pistone	1	20	Tubo telescopico inferiore	1
10	Piastra della valvola	1	21	Anello O	1
11	Base della valvola	1	22	Valvola	1

NOTE

L'utilizzo di pompe manuali può generare elettricità statica. Al fine di evitare la formazione di scintille causata da accumulo di elettricità statica, utilizzare un filo di messa a terra (specialmente nel caso di pompaggio di liquidi infiammabili) fissato tra il contenitore ed un idoneo "punto di messa a terra".

NON UTILIZZARE PER IL POMPAGGIO DI LUBRIFICANTI LIQUIDI A VISCOSITA' MAGGIORE DI ISO VG100

AIRBANK srl
Via Luigi Bay - 29121 PIACENZA • Tel. +39 0523 763134 • fax +39 0523 76314
info@airbank.it • www.airbank.it • P.Iva / C.F. 01536470337